篠路系統　系統構成（予想潮流）

電圧階級	自社設備	他社設備
187kV		
110kV・100kV		
66kV		
33kV・22kV		

	自社設備	他社設備
変電所	○	◌
発電所	ー	◌

（備考）
母線表記のみの場合は開閉所または開閉器柱を示す。

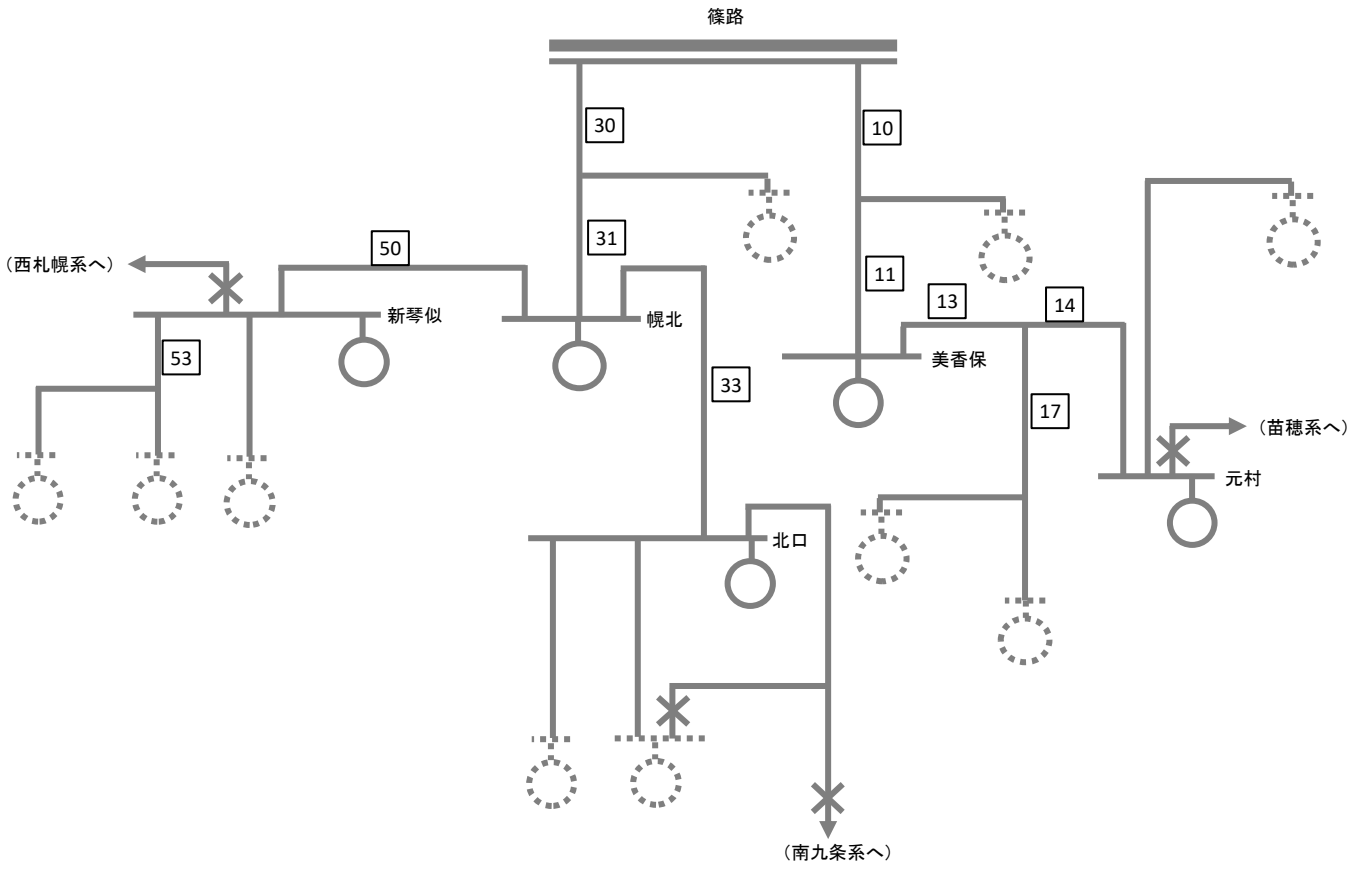

2024年7月19日更新