南札幌系統　系統構成（実績）

電圧階級	自社設備	他社設備
187kV		
110kV・100kV		
66kV		
33kV・22kV		

	自社設備	他社設備
変電所	○	○
発電所	―	□
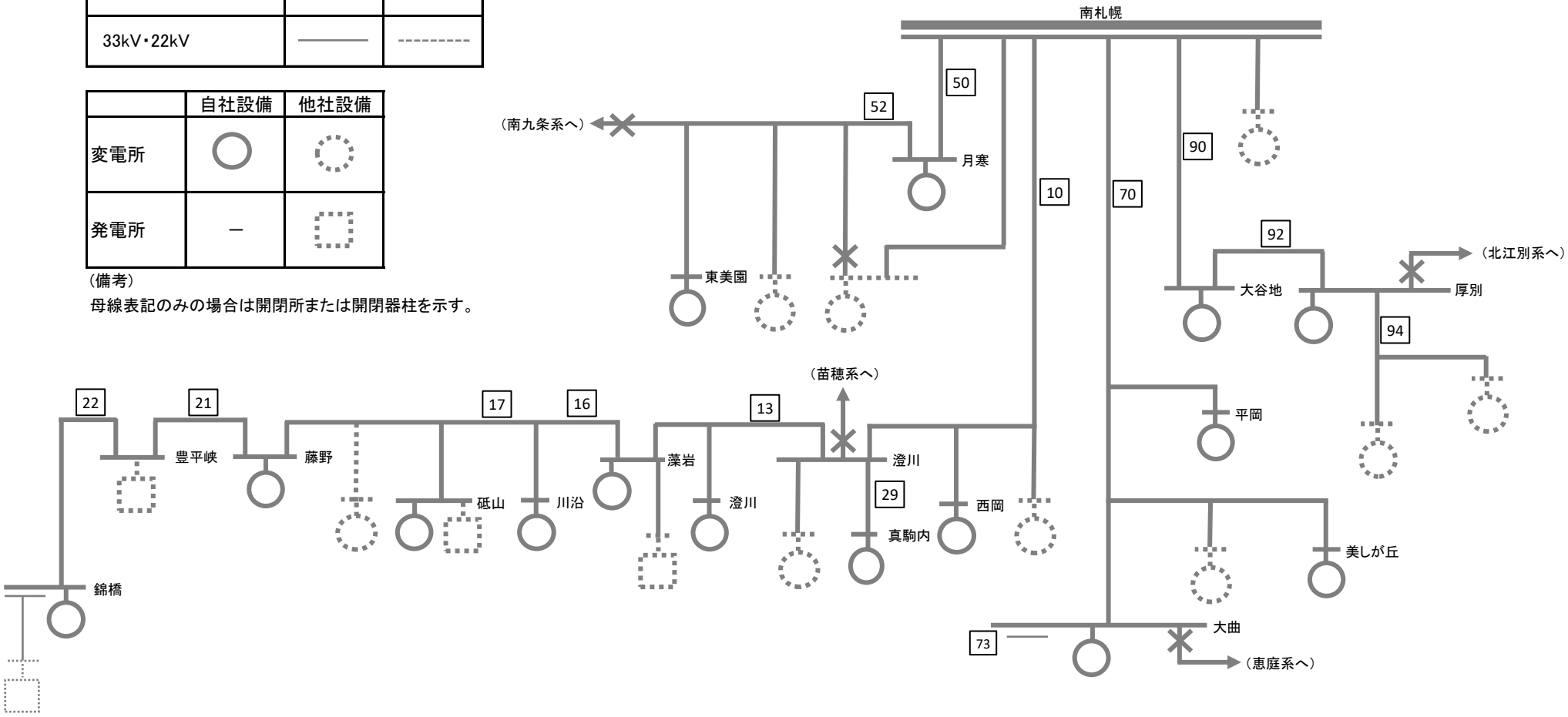
（備考）
母線表記のみの場合は開閉所または開閉器柱を示す。