# 苫小牧系統　系統構成（実績）

| 設備の種類 | 自社設備 | 他社設備 |
|---|---|---|
| 187kV送電線 | | |
| 110kV・100kV送電線 | | |
| 66kV送電線 | | |
| 33kV・22kV送電線 | | |
| 変電所 | | |

※母線表記のみの場合は開閉所または開閉器柱を示す
※変電所構内に発電機が含まれる場合は、変電所のシンボルマークに発電所番号を示す

| | |
|---|---|
| 発電所（シミュレーション精度向上のための情報提供あり） | |
| 発電所（上記以外） | |
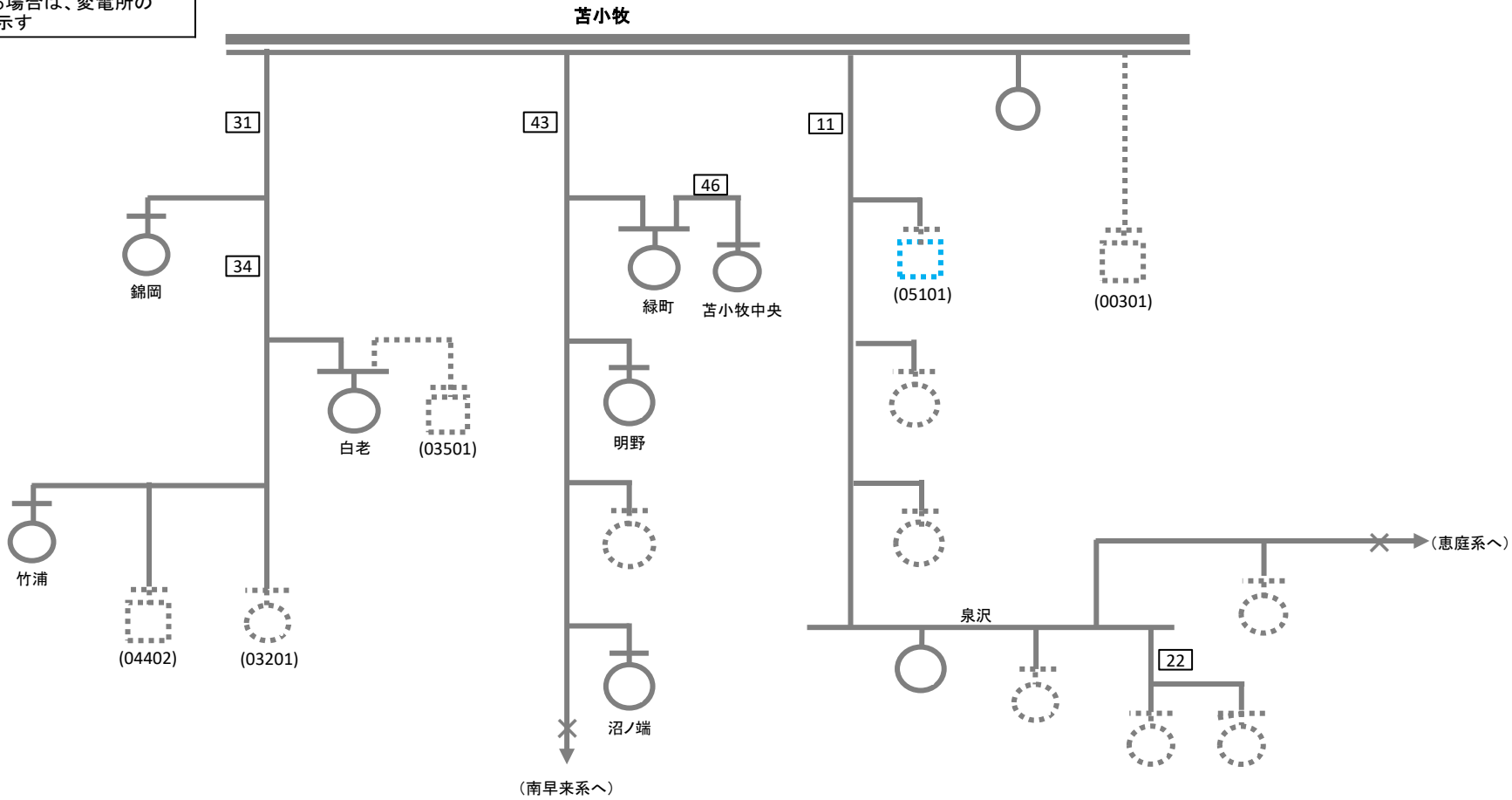
| | |
|---|---|
| 送電線・変圧器番号 | 000 |
| 発電所番号 | （00000） |