北静内系統　系統構成（実績）

設備の種類	自社設備	他社設備
187kV送電線		
110kV・100kV送電線		
66kV送電線		
33kV・22kV送電線		
変電所		
※母線表記のみの場合は開閉所または開閉器柱を示す		

発電所（シミュレーション精度向上のための情報提供あり）	
発電所（上記以外）	
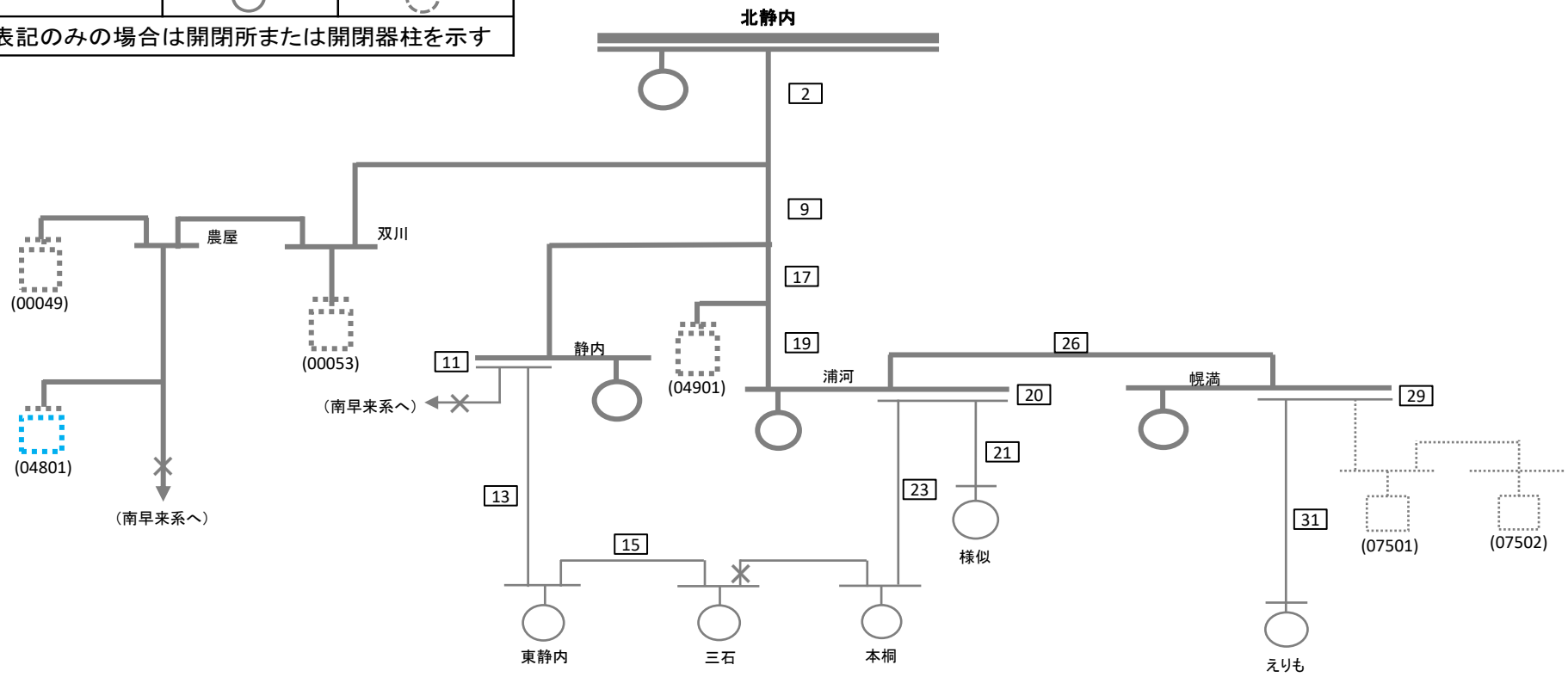
送電線・変圧器番号	000
発電所番号	（00000）